L-INSIĠ: Vokabularju

Ġużi Gatt

Hu minnu li ċerti snajja' qodma nqerdu bħala parti minn proċess naturali li fih, kif ngħidu bil-Malti, il-ġdid jaqla' l-qadim. Iż-żmien itul u l-qarn idur. Biex nieħdu eżempju: illum ħadd m'għadu jaf jaħrat b'żewġ gniedes marbutin ma' moħriet wieħed, u t-terminoloġija tal-moħriet "taż-żewġ" ħadd m'għadu jafha ħlief xi studjuż jew xi dilettant. Ta' dan ma tagħti tort lil ħadd. Imma min-naħa l-oħra, l-ispeċi ta' "tindif etniku" li qed iseħħ f'ħafna oqsma tal-kultura Maltija m'għandux jiġi skużat daqshekk malajr. Ngħidu aħna: Għalkemm il-fuħħarin li kienu jagħmlu l-borom, il-pwagen u t-tigani tal-fuħħar li kienet tuża n-nanna issa nqatgħu mill-irħula tagħna, is-sengħa nfisha għadha tiġi pprattikata f'ċerti skejjel governattivi u minn xi artiġjani u artisti privati. Tissejjaħ *pottery*, u l-Maltin li jipprattikawha ma jafu tista' tgħid xejn mit-terminoloġija Maltija tas-sengħa, u jindqew bi kliem bħal "tiffajerja", "tibbejkja", u "tikkojlja", meta għandna kliem Malti ferm isbaħ minnu. L-arkeoloġi Maltin, jekk mhux kollha, għallinqas ħafna minnhom, m'għandhom lanqas l-iċken idea tad-differenza bejn "qolla", "dorga" jew "żir". L-istess jista' jingħad fis-sengħa ta' l-insiġ. Din ukoll għadha tittieħed bħala *craft* f'xi skejjel, u n-nissieġa l-ġodda erħilhom jitkellmu fuq il-*heddles* u x-*shuttel*, mingħajr l-iċken każ ta' x'inhi l-kelma Maltija.

Peress li dan il-fenomenu jweġġagħli qalbi, nixtieq innizżel it-terminoloġija Maltija ta' l-insiġ bit-tama li xi ħaġa minnha tibqa', u ma tinqeridx għal kollox.

L-<u>INSIĠ</u> (weaving) hu s-sengħa ta' kif tipproduċi d-<u>DRAPP</u> (fabric). Id-drapp hu magħmul minn ħafna ħjut weqfin, li jkunu <u>MSALLBIN</u> (interlaced) ma' ħafna ħjut mimdudin. Il-ħjut il-weqfin jissejħu il-<u>MEDD</u> (warp) u l-ħjut il-mimdudin jissejħu t-<u>TAGĦMA</u> (weft).

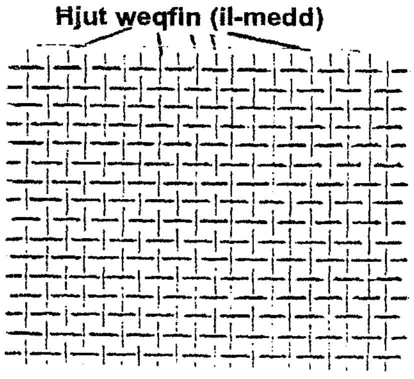

Xoqqa

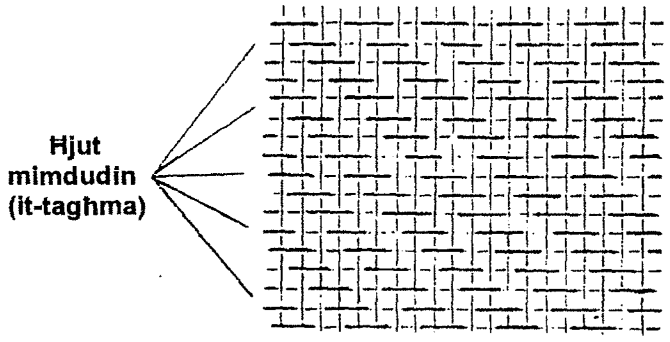

Fustan

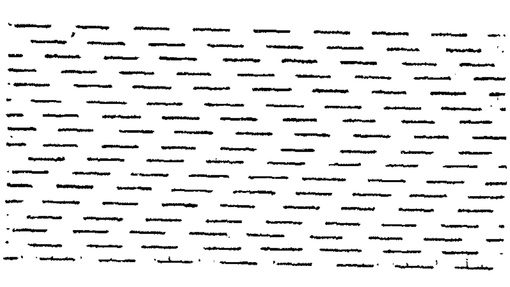

Spika

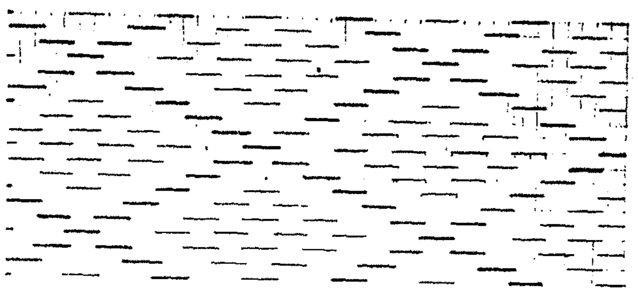

Maqrut

L-apparat li fuqu jsir l-insiġ jissejjaħ in-NEWL (loom).

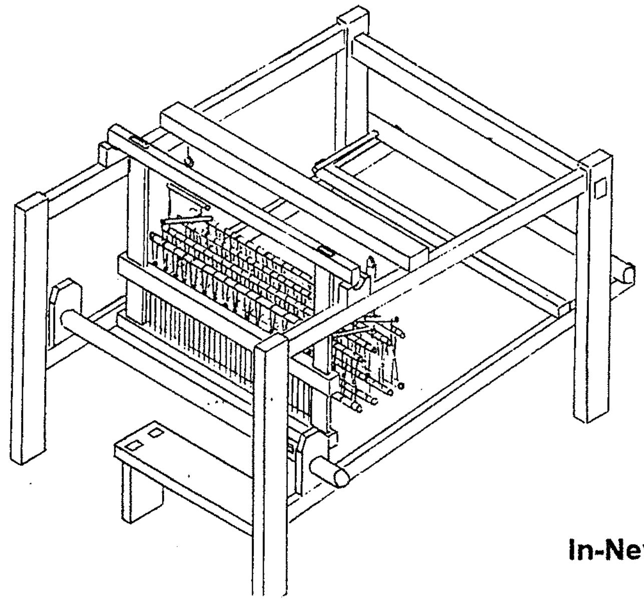

In-Newl

Li kellek taqbad ħajta twila u tgħaddiha għal ħafna drabi minn fuq għal isfel; imbagħad taqbad ħajta oħra u did-darba tgħaddiha msallba minn ġenb għal ġenb, darba tgħaddi minn taħt u darba tgħaddi minn fuq ta' kull ħajta wieqfa, tkun, forsi bla ma taf, insiġt biċċa XOQQA (plain weave/tabby weave). Jekk minflok waħda minn fuq u waħda minn taħt, tgħaddi l-ħajta l-mimduda darba minn taħt żewġ ħajtiet weqfin u darba minn fuq żewġ ħajtiet oħra, tkun insiġt biċċa FUSTAN (twill). Ara ftit id-disinn fil-paġna ta' qabel.

Meta jkun armat fuq in-newl, tarf wieħed tal-medd ikun rrumblat jew, aħjar, "mitwi" fuq il-MITWA TAS-SEFĦA (warp beam), li tkun bħal romblu twil ta' l-injam bil-ħajt tal-medd imkebbeb fuqu. Mill-mitwa, il-ħajt jgħaddi għal ġon-NIR (heddles), min-nir għal bejn is-snien tal-MOXT (reed), u mill-moxt jerġa' jitkebbeb fuq romblu ieħor ta' l-injam li jissejjaħ il-MITWA TA' QUDDIEM (fabric beam). Il-proċess hu xi ftit ikkumplikat u biex tifhem, l-aħjar li tħares ftit lejn id-disinn.

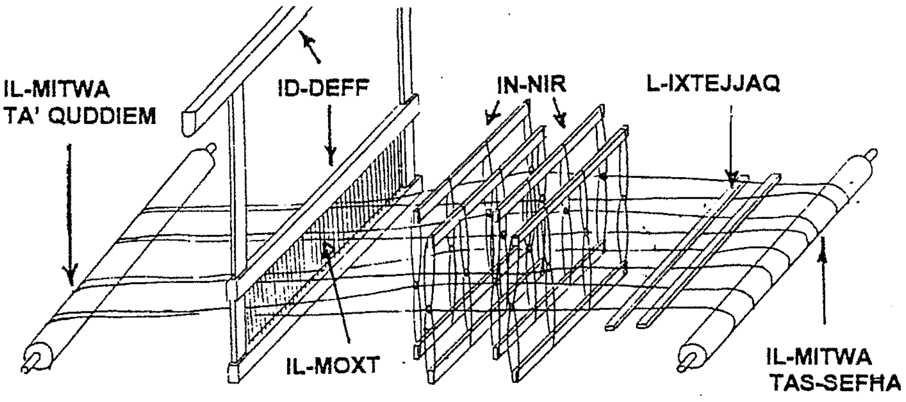

In-nir hu magħmul minn erba' tilari li jkunu marbuta b'mod li, meta tnejn minnhom jintrefgħu 'il fuq, jerfgħu magħhom nofs il-ħjut tal-medd u, meta jintrefgħu t-tnejn l-oħra, jerfgħu in-nofs l-ieħor. Il-ħjut tal-medd li jkunu stirati u mitwija bejn iż-żewġ mitwiet (ta' quddiem u ta' wara), f'xi postijiet jintwew f'għamla ta' salib,

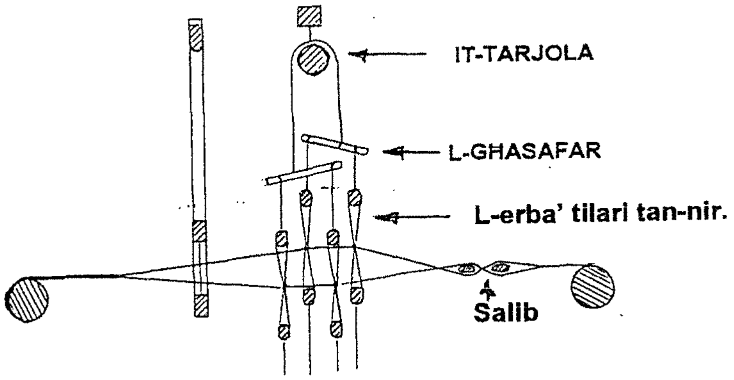

eżatt kif jidher fid-disinn. Biex is-salib iżomm f'postu, tiddaħħal lasta ta' l-injam li tissejjaħ XTEJQA (cross stick/warp peg). Ħares ftit lejn id-disinn t'hawn fuq.

Biex tinseġ trid il-ħajt, u dari l-ħajt għall-insiġ kien isir min-nissieġ innifsu. Il-lingwa Ingliża tagħmel distinzjoni u tagħżel bejn il-kelma *thread*, li tfisser ħajt li jintuża l-aktar għall-ħjata, u l-kelma *yarn*, li tfisser dak il-ħajt MAGĦŻUL (spun) għall-insiġ. Din id-distinzjoni (kien) jagħmilha wkoll il-Malti. Il-kelma Maltija għal *yarn* hi RADEN. L-għerq tal-kelma "raden" qiegħed fil-kelma "raddiena", u l-kelma "marden", li se niltaqgħu magħhom 'il quddiem.

Ir-raden, jew il-ħajt għall-insiġ, jista' jsir mis-SUF (wool), mill-QOTON (cotton), mill-KITTIEN (flax), mill-ĦARIR (silk), mill-QANNEB (hemp), u fi żmienna minn lista twila ta' pjanti bħall-*jute*, li minnu jsiru l-ixkejjer, *ramie*, li jikber l-aktar f'pajjiżi bħaċ-Ċina, il-Ġappun u l-Eġittu u li minnu jsir ċertu tip ta' għażel, *sisal*, li minnu jinsġu tip ta' twapet ħoxnin, *yucca*, *kapok*, u anke mill-*mohair*, li jiġi mix-xagħar ta' mogħża msejħa "Angora" li titrabba l-aktar fl-Amerka u fit-Turkija, u mill-*cashmere*, li hu x-xagħar ta' mogħża oħra li titrabba fit-Tibet.

Fost dawn kollha, x'aktarx li l-aktar magħruf hu s-suf, li jittieħed minn għand in-nagħġa, u t-tajjar li jittieħed mill-qoton. Ejja nibdew mis-suf.

IS-SUF

Qabel ma jidħol is-sajf, ir-raħħal iġiżż in-nagħġa biex jieħu minnha ĠEŻŻA suf (fleece). Wara li taħslu, is-suf trid TINFXU (to fluff/to tease) jiġifieri tfettħu u ġġebbed fih b'subgħajk biex jitpaħpaħ, jikber u jinħall minn xi għoqod u ċapep li jista' jkun fih. Waqt li qed tinfxu, trid tnaqqih ukoll minn xi frak, zkuk, ħaxix niexef u ħmieġ ieħor. Meta s-suf ikun minfux sewwa, tiġbed tarf minnu u tobormu bejn subgħajk sakemm ikollok bħal ħajta jew spaga rqiqa. Jekk tibqa' iġġebbed, ftit

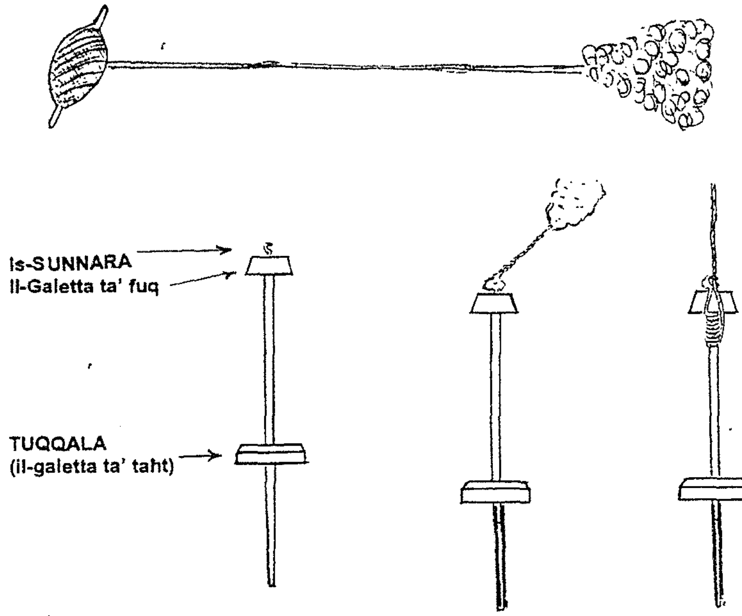

Tagħżel is-suf bil-magħżel.

ftit, dik l-ispaga jew ħajta li tkun bramt, għandek issib li s-suf jibqa' ħiereġ bla ma jinqata', u jekk tkompli tobrom b'subgħajk, wara ftit ikollok ħajta twila mhux ħażin.

Dan hu l-mod ta' kif TAGĦŻEL (to spin) is-suf. Imma jekk tagħżel is-suf b'subgħajk ta' idejk biss, mingħajr għodda, x'aktarx li se ddum wisq sakemm ikollok biżżejjed raden, jew ħajt, biex tista' tibda taħdem. L-Għodda li tintuża tissejjaħ il-MAGĦŻEL (spindle). Il-magħżel jista' jidher bħala biċċa għodda vera sempliċi, imma hu ferm aħjar li taħdem bih milli tagħżel is-suf b'subgħajk ta' idejk biss. Il-magħżel ilu magħruf mill-qedem, anke fi żmien il-ħaġar. Hu magħmul minn KAVILJA (dowel) ħoxna xi ċentimetru u twila bejn wieħed u ieħor 30 ċentimetru, li jkollha żewġ TUQQALIET (whorls), waħda fuq, u l-oħra isfel, kif jidher fid-disinn, u li jissejħu GALETTI . Mal-galetta ta' fuq ikun hemm ganċ żgħir li hawn min jgħidlu IS-SUNNARA (hook). Tibda tagħżel billi ġġebbed tarf wieħed tal-kobba suf li jkollok f'idek u tqabbdu mal-ganċ jew mas-sunnara ta' mal-galetta ta' fuq, tobrom il-magħżel f'idek, u tkompli ġġebbed fis-suf, biex b'hekk jimbaram ukoll ir-raden jew ħajt li jkun ħiereġ minn ġol-kobba. Meta jkollok biċċa raden twila mhux ħażin, tkebbibha madwar il-kavilja tal-magħżel, imbagħad terġa' tgħaddiha minn ġos-sunnara, biex dak li kebbibt ma' jerġax jinħall. Minn issa 'l quddiem tista' tħalli l-magħżel jiddendel minn idek u xi kultant tagħtih daqqa ma' koxxtok biex il-magħżel idur u jobromlok il-ħajt jew ir-raden li tkun qed tiġbed minn ġol-kobba jew ġeżża suf. It-toqol stess tal-magħżel, hu u jdur u jagħqad fl-ajru u mdendel minn idek, jista' jkun biżżejjed biex jiġbed u jobrom aktar ħajt mill-ġeżża. Aktar ma jiġbed, il-magħżel aktar jaqa' 'l isfel lejn l-art. Biex ma tħallihx jaħbat magħha, kull darba tkebbeb il-ħajta mal-kavilja tal-magħżel u terġa' ddawru u titilqu mdendel biex ikompli jiġbed is-suf mill-ġeżża. F'kemm ili ngħidlek ikollok magħżel mimli ħajt tas-suf.

IT-TAJJÂR

Is-suf jintagħżel bil-magħżel, imma t-tajjar jintagħżel bir-RADDIENA (spinning wheel). Ir-raddiena għandha l-vantaġġ li biha tista' tagħżel ferm iktar bil-ħeffa imma, biex taħdem tajjeb, lir-raddiena trid tagħtiha materjal minfux, imfettaħ u mpaħpaħ tajjeb. Il-QOTON (cotton) ipaħpħuh billi JDOQQUH (to thrash/ to bow). Meta jindaqq, il-qoton isir TAJJÂR (carded cotton). Is-suf tan-nagħġa li tinfex bis-swaba' t'idek ma jkunx impaħpaħ biżżejjed biex tista' taħdmu fuq ir-raddiena. Biex ikun tajjeb għar-raddiena s-suf irid JINTMAXAT (to be carded) bi mxat apposta. F'Malta u Għawdex dan, mid-dehra, ma tantx kien isir. Is-suf kienu jħalluh għall-magħżel u r-raddiena kienu jħalluha għat-tajjâr.

Il-qoton, jew "l-bjad", kif kienu jsejħulu l-bdiewa, jinżera' lejn l-aħħar ta' April. Ix-xitla trabbi bħal blalen biż-żerriegħa li, maż-żmien, jinxfu u jixpakkaw, u jixirfu minn ġo fihom bħal kobob rotob, li ma jkunu xejn ħlief il-qoton li jkun qed jistenna l-bidwi. Il-blalen tal-qoton jinġabru biż-żerriegħa b'kollox għall-ħabta ta' Settembru, imbagħad IFESDQUHOM (bolling), jiġifieri joħorġu l-qoton minn ġol-FOSDQA (boll/pod), imbagħad JAĦILĠU (ginning) l-qoton, jiġifieri jgħaddu l-qoton minn ġo magna li tissejjaħ il-ĦALLIEĠA (cotton-gin) biex ineħħulu ż-żerriegħa. F'dil-magna sempliċi, il-qoton jingħadda minn bejn żewġ rombli ta' l-injam, (li jissejħu "l-ħadid") biex iż-żerriegħa taqa' fuq naħa u l-MAĦLUĠ (ginned cotton), jiġifieri l-qoton imnaddaf miż-żerriegħa, jaqa' fuq in-naħa l-oħra.

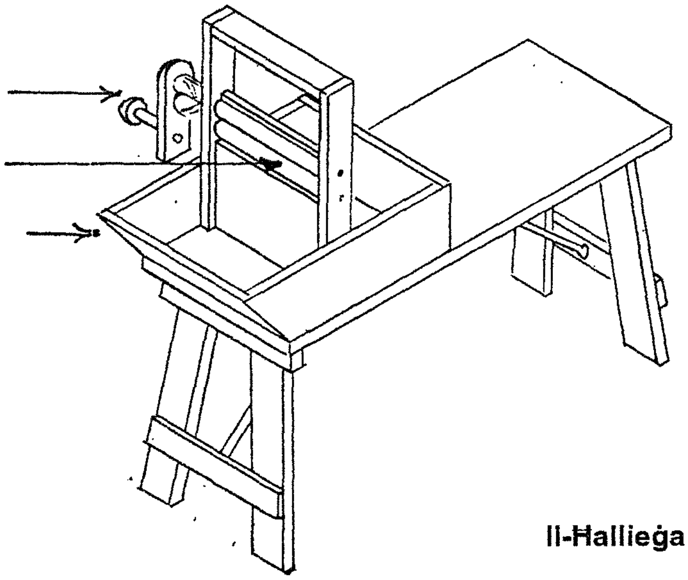

Il-Ħallieġa

Ikun jonqos li l-maħluġ JINDAQQ (to twang cotton), jiġifieri li, bħal fil-każ tas-suf tan-nagħaġ li jrid jintnifex bis-swaba' ta' l-idejn biex jitpaħpaħ, il-qoton jittieħed għand id-daqqâq, u dan, b'apparat apposta, ifettaħ il-qoton billi jdoqqu. Fuq kif jindaqq il-qoton nitkellmu aktar 'il quddiem. Meta jindaqq, il-qoton isir TAJJÂR (carded cotton). It-tajjâr imbagħad jintagħżel biex isir ħajt.

Nerġgħu ngħidu imma li, filwaqt li s-suf jintagħżel fuq il-magħżel, dak l-apparat sempliċi li semmejna aktar qabel, it-tajjâr jintagħżel fuq ir-RADDIENA (spinning wheel). Għalkemm ir-raddiena forsi tidher differenti ħafna mill-magħżel imma fil-prinċipju tagħhom, m'humiex 'il bogħod minn xulxin. L-ikbar differenza hi li l-

magħżel tista' żżommu fil-but u tiġri bih fejn trid. Meta tidra taħdem bih, ma tridx xi konċentrazzjoni speċjali u n-nisa, dari, kienu jagħżlu s-suf anke waqt li jkunu jpaċpċu u jgħidu l-istejjer. Ir-raddiena ma tistax iġġorrha miegħek fil-but imma għandha l-vantaġġ li, billi r-rota tagħha ddur bil-ħeffa, biha tista' tagħżel u tipproduċi l-ħajt, jew ir-raden, iktar malajr.

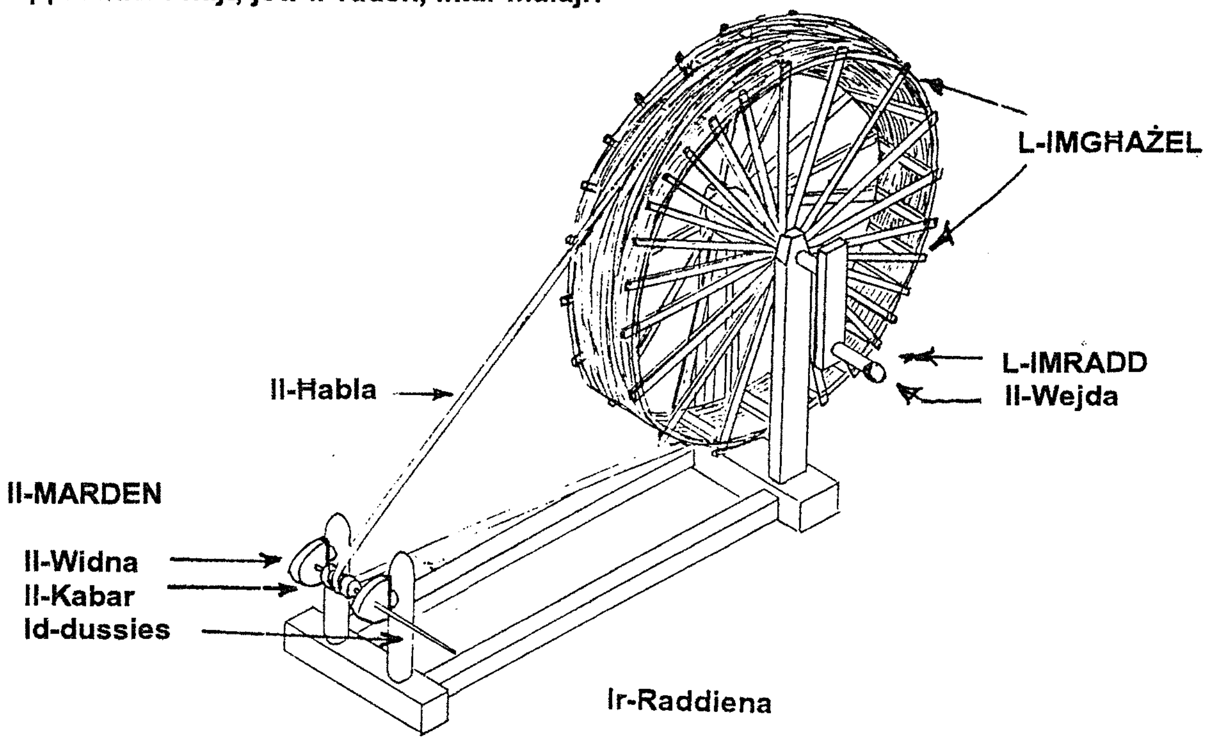

Biex tagħżel it-tajjar bir-raddiena trid tuża idejk it-tnejn. B'id waħda (l-leminija jekk tkun lemini) iddawwar l-IMRADD (crank) li bih iddur ir-raddiena (ara d-disinn), u bl-id l-oħra żżomm il-kobba tat-tajjar, li tkun se tagħżel. Tiftakru li biex bdejna nagħżlu s-suf bil-magħżel, qabbadna tarf tal-ġeżża suf li kellna f'idejna mal-ganċ jew is-sunnara tal-magħżel? Issa biex tibda taħdem fuq ir-raddiena trid tobrom tarf mill-kobba tat-tajjar u tqabbdu ma' dik il-ħadida rqiqa li tkun ħierġa 'l barra minn bejn il-widnejn. Dik il-ħadida rqiqa, b'ċilindru żgħir ta' l-injam imdaħħal ġo fiha, jgħidulha l-MARDEN. Il-prinċipju tar-raddiena hu li r-rota l-kbira ddawwar il-marden u billi r-rota hi ferm ikbar, ma' kull dawra li ddur hi, il-marden idur għaxriet ta' drabi. Biċċa qafla rqiqa li tissejjaħ il-ĦABLA, ddur mar-rota l-kbira u tgħaddi għal fuq il-KABAR , kif jissejjaħ dak iċ-ċilindru ż-żgħir ta' l-injam li jkun imdaħħal ġol-marden. Hu permezz tal-ħabla li l-moviment tar-rota l-kbira jgħaddi għal fuq il-kabar, li min-naħa tiegħu jdawwar il-marden.

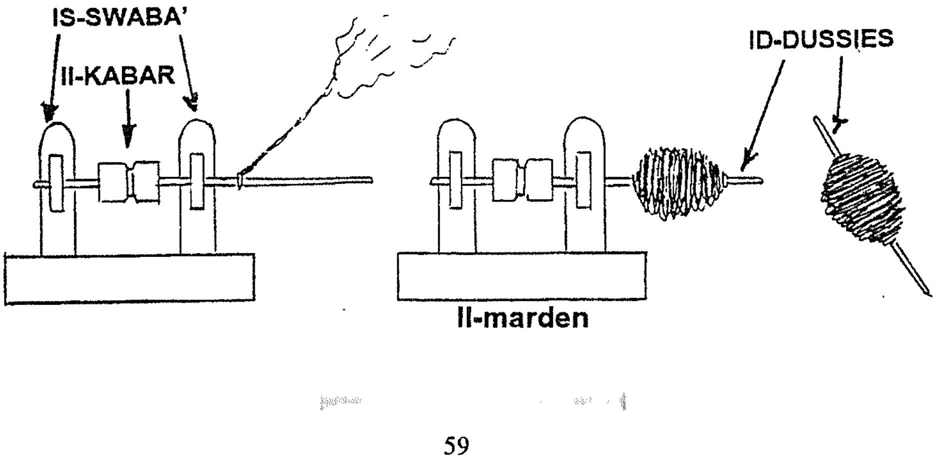

Waqt li b'id waħda ddawwar l-imradd ħalli r-raddiena ddur u magħha jdur il-marden, il-marden, min-naħa tiegħu, jiġbed tarf il-kobba tajjar li jkollok f'idek l-oħra u jislet minnha l-ħajt, jew ir-raden, li int tant għandek bżonn. F'kemm ili ngħidlek, il-marden jimtela b'kobba ħajt tat-tajjar kbira ġmielha. Biex tkun tista' tkompli taħdem, trid taqla' l-kobba minn fuq il-marden billi tiġbidha 'l barra. Biex il-kobba ma "tinsaramlekx", jiġifieri biex ma titħabbilx, terġa' ddaħħlilha ħadida oħra rqiqa, bħal dik tal-marden, u li tissejjaħ DUSSIES. Issa għandek il-marden vojt u tista' terġa' tibda tagħżel aktar ħajt tat-tajjar.

L-IMĦALLA

Mela s'issa għandna: jew magħżel mimli ħajt tas-suf tan-nagħaġ, jew dussies b'kobba ħajt tat-tajjar imkebba fuqu. X'ikun imiss? Ikun imiss li l-kobba ssir MILWA jew MERILLA (skein). Biex nagħmlu dan għandna bżonn biċċa għodda sempliċissima. Qasba dritta, u ġo fiha żewġ qasbiet oħra żgħar, imdaħħlin kartabun magħha, waħda f'kull tarf. Din jgħidulha l-IMĦALLA (skein winder).

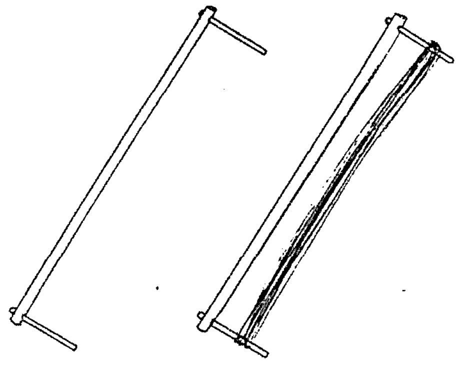
L-Imħalla

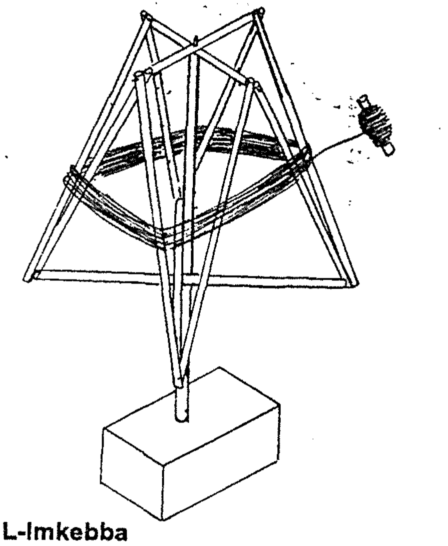
L-Imkebba

Il-ħajt issa trid iddawru ma' l-imħalla, b'mod li l-kobba tiġi merilla. It-terminoloġija użata hi: "iġġorr il-ħajt fuq l-imħalla". Meta tlesti, taqla' l-merilla minn fuq l-imħalla u tqegħidha fuq l-IMKEBBA (swift). Din hi biċċa għodda oħra sempliċi li sservina biex il-ħajt inkebbuh fuq xi ħaġa iżgħar (ara ftit id-disinn ta' hawn fuq), biex ikollna bħal minċott, li jkun żgħir biżżejjed biex inkunu nistgħu naħdmu bih. Dari kienu jkebbu l-ħajt fuq kannol ta' qasba, bl-għekieżi maqtugħa u miftuħ miż-żewġ naħiet u li jissejjaħ IMSERKA. Meta jkollhom bżonn minċott ikbar, għax ikunu se jaħdmu iktar fil-kobor, kienu jużaw imserka magħmula minn qasba ikbar u usa' u li, minflok imserka tissejjaħ LEMBUB (bobbin/spool). Dak id-dublett li kienu jilbsu n-nisa ta' dari u li nafuh bħala "ta' mitt lembuba", jew aħjar "ta' mitt LEMBUB", jissejjaħ hekk għax biex tinseġ id-drapp tiegħu trid ħafna ħajt ta' lwien differenti: trid "mitt lembub".
Kif għidna fil-bidu, id-drapp hu magħmul minn ħajt wieqaf li jissejjaħ il-MEDD (warp) u ħajt mimdud li jissejjaħ it-TAGĦMA (weft). Biex tarma l-medd minn fuq għal isfel tan-newl hi biċċa xogħol iebsa mhux ħażin. Biex tgħaddi t-tagħma minn

ġenb għal ieħor hi biċċa xogħol ferm eħfef. Għat-tagħma trid l-imserka. Għal-medd trid il-lembub. Ejja, għalissa, naqbdu l-imserka bil-ħajt imkebbeb fuqha; il-lembub inħalluh għal meta nkunu tgħallimna ftit ieħor. L-imserka trid tidħol ġo biċċa għodda ta' l-injam, forma ta' dgħajsa żgħira li tissejjaħ MEKKUK (shuttle/throw shuttle). Il-mekkuk mhux ikkumplikat ħafna biex tifhmu, imma xorta jkun tajjeb li tagħti daqqa t'għajn lid-disinn:

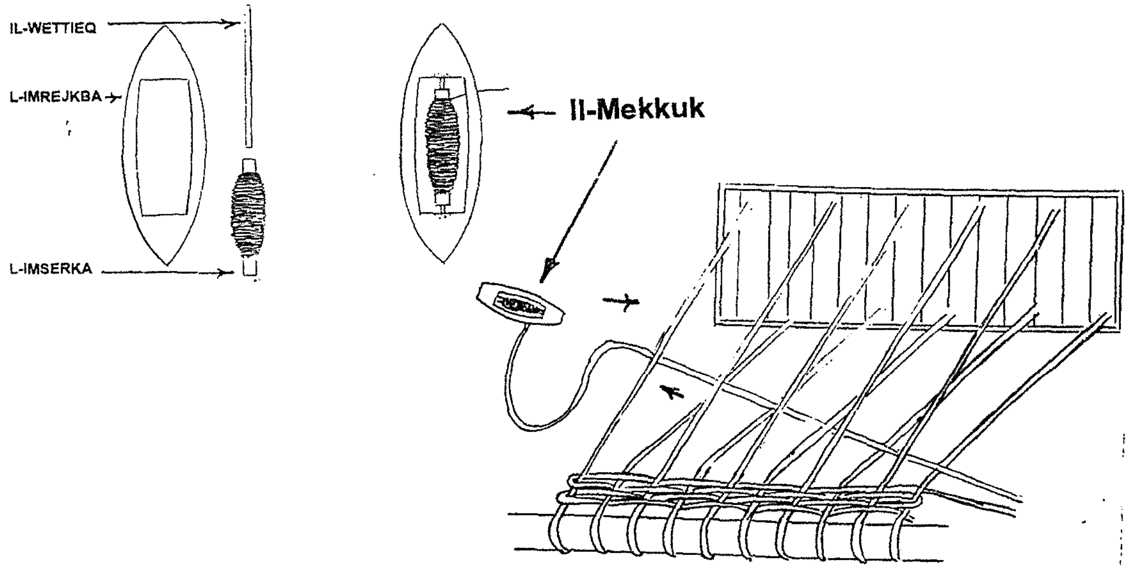

Titfa' l-mekkuk u tgħaddi t-tagħma minn ġenb għal ieħor tal-medd.

L-imserka tidħol ġol-WETTIEQ (spindel) li tkun kavilja rqiqa ta' l-injam jew, kif qalulna l-aħwa Zahra miż-Żebbuġ t'Għawdex, fergħa rqiqa ta' siġra taż-żebbuġ. Ikun kif ikun, il-wettieq irid ikun b'saħħtu, imma rqiq biżżejjed biex l-imserka tidħol fih imlaħalħa ħalli tkun tista' ddur bla xkiel. It-tarf tal-ħajta jingħadda minn toqba fil-ġenb biex, meta l-mekkuk jintefa' minn ġenb għall-ieħor tan-newl, il-ħajt jinħall u jifforma t-tagħma.

KIF TITWI S-SEFĦA

Bil-mekkuk tista' tgħaddi l-ħajt il-mimdud, jew it-tagħma, minn ġenb għal ieħor tal-medd; imma biex tagħmel dan, m'għandniex xi ngħidu, irid ikollok il-medd, jew il-ħajt il-wieqaf, diġà armat fuq in-newl. Din mhix xi ħaġa ħafifa. Trid tibda billi jkollok bħal merilla twila twila, li titkebbeb fuq biċċa apparat ieħor li jissejjaħ l-IMKEBBA (warping mill). Diġà konna ltqajna ma' "mkebba" meta qlajna l-merilla minn fuq "l-imħalla" u tfajnieha fuq "l-imkebba"; imma issa se niġu bżonn ta' mkebba oħra, ferm ikbar, li tintrama fuq serratizz wieqaf u twil mill-art sas-saqaf tal-kamra. Filwaqt li dari kważi kull dar kien ikollha newl, mhux kull dar kien ikollha mkebba bħal din. Din il-biċċa xogħol ta' kif tagħmel dil-merilla l-kbira kienet tissejjaħ TITWI S-SEFĦA (warping/winding the warp), u kienet titħalla f'idejn ftit nies li kellhom is-sengħa u l-ħila li jagħmluha.

Is-sefħa hi l-merilla twila twila li tintrama fuq in-newl. Minbarra li trid tiksi l-wisa' kollu tan-newl, is-sefħa trid tintewa għal ħafna drabi fuq il-mitwa, trid tgħaddi

minn ġo n-nir, u trid tgħaddi minn bejn is-snien tal-moxt li jkun ġod-deff. Meta tintewa għall-ewwel darba fuq l-imkebba, trid tintewa bis-sengħa, għax inkella, meta taqlagħha ma tkunx tista' tarmaha fuq in-newl. Jaqbel li l-ewwel inħarsu lejn id-disinn li jurina kif tkun l-imkebba l-kbira tas-sefħa, imbagħad nippruvaw nifhmu kif tintewa s-sefħa.

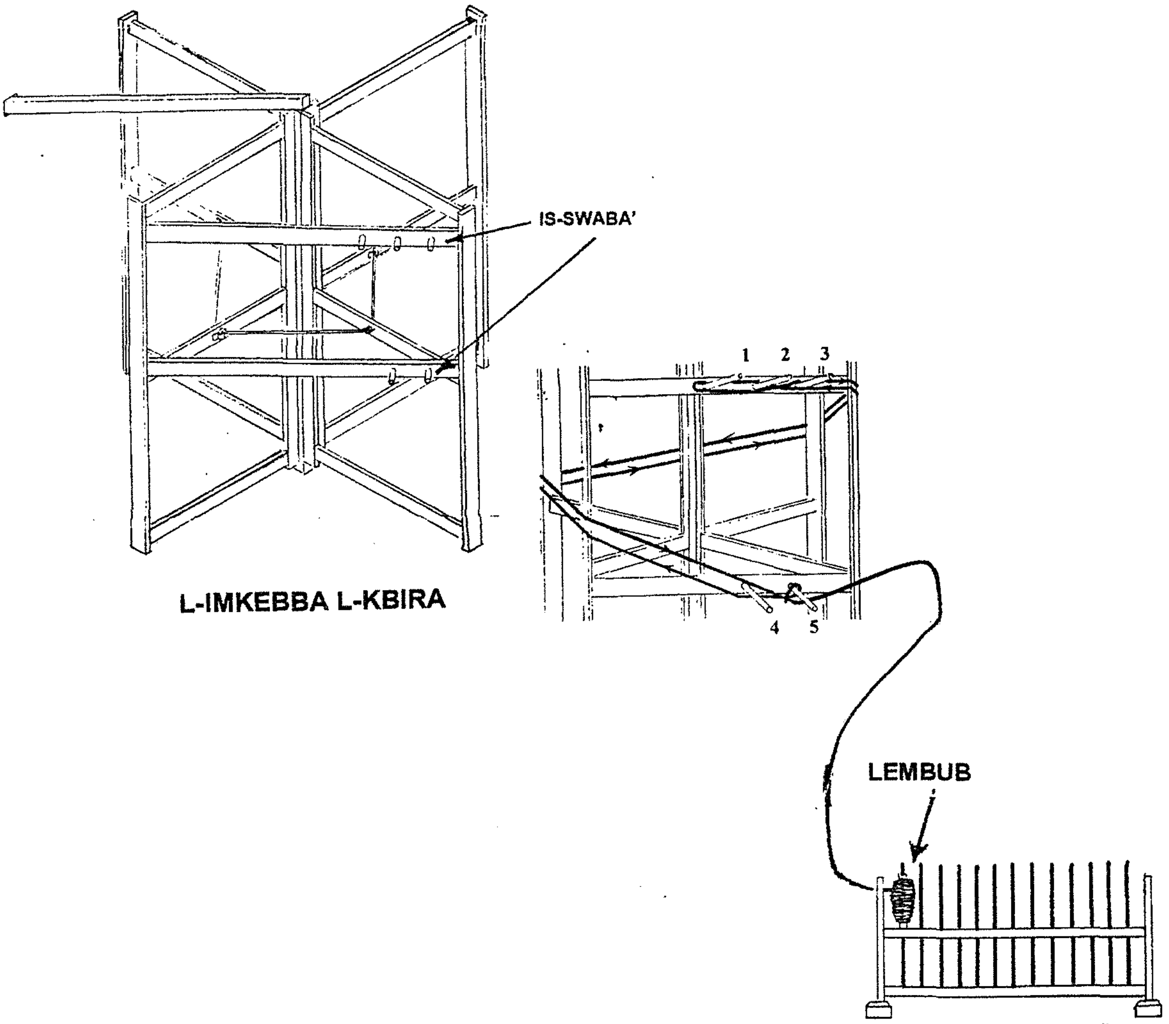

Forsi diġa' nnutajtu dawk iż-żewġ strippi, waħda bi tliet swaba' ta' l-injam ħerġin minnha u l-oħra, taħtha, bi tnejn? Fil-fatt dawk li ħerġin 'il barra jgħidulhom SWABA' (pegs), u mingħajrhom ma tagħmel xejn. Se jkollna nerġgħu ninqdew b'disinn ieħor biex nifhmu kif tkebbeb dik il-merilla t-twila li tissejjaħ "is-sefħa". L-ewwelnett, skond kif qalulna dawk il-ftit nies li għadhom jinsġu f'Malta u Għawdex, fosthom l-aħwa Zahra miż-Żebbuġ, il-familja Vella mir-Rabat ta' l-Imdina, u anke kif rajna b'għajnejna, fl-imkebba l-kbira dejjem ikun hemm tliet swaba' fuq u tnejn taħt; għalkemm fl-istrippa jista' jkun hemm iżjed toqob fejn iddaħħal is-swaba' u tmexxihom 'l hinn u 'l hawn. Dawn il-ħames swaba' tajniehom numru, mill-wieħed sal-ħamsa. (F'pajjiżi oħra, dan l-arranġament ta' tlieta fuq u tnejn taħt hu komuni, għalkemm jista' jkun hemm ukoll arranġamenti oħra).

1) Tibda billi torbot il-ħajta ħafif ħafif mas-saba' numru ħamsa.
2) Imbagħad tgħaddi l-ħajta minn taħt is-saba' numru erbgħa, u minn hemm iddur dawra mejt ma' l-imkebba.
3) Meta tasal fuq nett, tgħaddi minn taħt is-saba' numru tlieta, u minn fuq is-saba' numru tnejn u s-saba' numru wieħed.
4) Terġa' ddur għal taħt is-swaba' numru wieħed u tnejn u fuq is-saba' numru tlieta.
5) Iddur dawra mejt ma' l-imkebba u tiġbed dritt għal taħt is-saba' numru ħamsa.
6) Hekk tkun temmejt dawra kompluta. Terġa' ddur għal fuq is-saba' numru ħamsa; tgħaddi minn taħt is-saba' numru erbgħa u tkompli dawra oħra eżatt bħal dik li bdejt biha.

Is-slaleb li ssallab bejn in-numru tnejn u n-numru tlieta, u bejn n-numru erbgħa u n-numru ħamsa jservu biex iżommu l-ħjut mifrudin waħda mill-oħra. Ikun biss meta taqla s-sefħa minn fuq l-imkebba u tipprova terġa' tarmaha, jew "titwiha" fuq in-newl illi tista' tapprezza kemm huma mportanti dawn is-slaleb.

Jekk tifli sewwa d-disinn ta' paġna 62, imbagħad tagħti daqqa t'għajn lejn id-disinji li hemm f'paġna 55 u 56, forsi tista' tintebaħ li meta s-sefħa tinqala' minn fuq l-imkebba u terġa tintewa fuq in-newl, mitwa waħda tidħol fil-post fejn hemm is-subgħa numru wieħed, u l-mitwa l-oħra tidħol fil-post fejn hemm is-subgħa numru ħamsa. Fuq naħa u oħra tas-salib jidħlu żewġ XTEJJAQ (cross sticks) li xogħolhom ikun li jżommu l-ħjut mifrudin waħda mill-oħra. L-ixtejjaq jidhru wkoll fid-disinn li hemm f'paġna 55.

KIF TITWI S-SEFĦA FUQ IN-NEWL

Peress li l-merilla (s-sefħa) li tkun kebbibt madwar l-imkebba tkun twila mhux ħażin, meta tiġi biex taqlagħha minn postha trid toqgħod b'seba' għajnejn li taqlagħha b'mod li ma tinsaramlekx, jiġifieri li ma titħabbillekx, u li ma jinħattx ix-xogħol kollu li tkun għamilt. Tibda taqla' mis-saba' numru wieħed; tgħaddi idek minn ġod-dawra jew tundjatura li l-ħajt ikun ifforma meta kien imdawwar madwar dan is-saba'; b'idek taħfen il-merilla minn ftit aktar 'l isfel; tiġbed idek 'il barra mit-tundjatura u magħha tiġbed ukoll il-merilla biex tifforma bħal ħolqa ta' katina. Terġa' ddaħħal idek ġol-ħolqa, taqdab biċċ'oħra mill-merilla, tiġbed idek lura u tibqa' sejjer hekk sakemm, ħolqa ħolqa, tifforma katina twila ta' ħajt.

L-espressjoni "titwi s-sefħa" tintuża mhux biss meta tkebbeb il-merilla t-twila, jew is-sefħa, madwar l-imkebba (winding the warp), imma wkoll meta tiġi biex tarma s-sefħa fuq in-newl (dressing the loom). Niesna ta' dari, li kienu għadhom jafu jitkellmu bil-Malti sewwa, kienu jużaw ukoll il-verb "tisfaħ". Tisfaħ fuq l-imkebba, u tisfaħ fuq in-newl. Biex titwi s-sefħa fuq in-newl trid biċċa għodda li għadna ma semmejniex; ir-RIXTELLU (raddle). Tiftakruh il-qawl: "Marzu Marzellu; In-nanna ħarqet il-moxt u r-rixtellu"? Kemm il-moxt (li qiegħed ġod-deff) u kemm ir-rixtellu huma parti mis-sengħa ta' l-insiġ.

Wara li tkun irbatt ir-rixtellu (temporanjament) fuq in-newl, dan jgħinek biex tifrex is-sefħa tul il-wisa' kollu tan-newl, billi tqassam il-ħajt bejn is-snien tar-rixtellu. Bejn kull sinna jrid ikun hemm l-istess numru ta' ħajt. L-esperjenza tgħallmek

kemm-il ħajta jrid ikollok bejn kull sinna, dejjem skond il-kobor tan-newl li għandek, u x'tip ta' xogħol tixtieq tinseġ.

Ir-rixtellu

Biex iddaħħal il-ħjut bejn is-snien tar-rixtellu, l-aħjar li jkollok wieħed li jista' jinqala' minn fuq, kif jidher fid-disinn. Barra minn hekk, waqt li għadek qed titwi s-sefħa fuq l-imkebba, trid torbot fiha xi qfieli b'mod li, meta taqla' s-sefħa minn fuq l-imkebba, dawn jgħinuk tifrixha u tgħaddiha minn bejn is-snien, matul it-tul kollu tar-rixtellu. L-aħjar li terġa' tħares ftit lejn id-disinn t'hawn taħt.

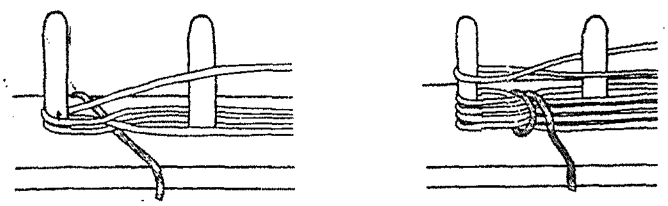

Torbot is-sibliet bejn is-swaba' ta' l-imkebba l-kbira.

Jekk int tikkalkula li jrid ikollok tmien ħajtiet bejn kull sinna tar-rixtellu, trid iżżomm dan f'moħħok waqt li għadek fil-proċess li tisfaħ fuq l-imkebba l-kbira. Taħt is-salib li ssallab bejn is-saba' numru erbgħa u s-saba' numru ħamsa, tqiegħed biċċa qafla rqiqa, jekk jista' jkun ta' kulur differenti mill-ħajt tas-sefħa. Meta tkun għaddejt bil-ħajta tmien darbiet minn bejn iż-żewġ swaba', titwi ż-żewġt itruf tal-qafla 'l fuq, eżatt kif jidher fid-disinn, u terġa' tkompli tkebbeb is-sefħa. Kull darba li titwi l-qafla 'l fuq, tkun qed tiġbor għalihom tmien ħajtiet li se jgħaddu minn bejn żewġ sinniet partikolari tar-rixtellu. Kull qatta ħajt li tiġbor tissejjaħ <u>SIBLA</u>, u l-plural jiġi <u>SIBLIET</u> (bunches). Tibqa' sejjer hekk sakemm ikollok biżżejjed sibliet biex timla r-rixtellu kollu, u allura s-sefħa tkun lesta. Biex ma tinsaramx meta taqlagħha, s-sefħa tintrabat ukoll f'postijiet strateġiċi oħra, kif tista' tara mid-disinn ta' hawn taħt.

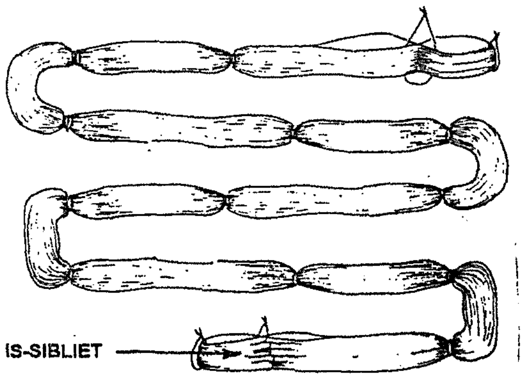

Is-sefħa marbuta u lesta, u tista' tinqala' minn fuq l-imkebba.

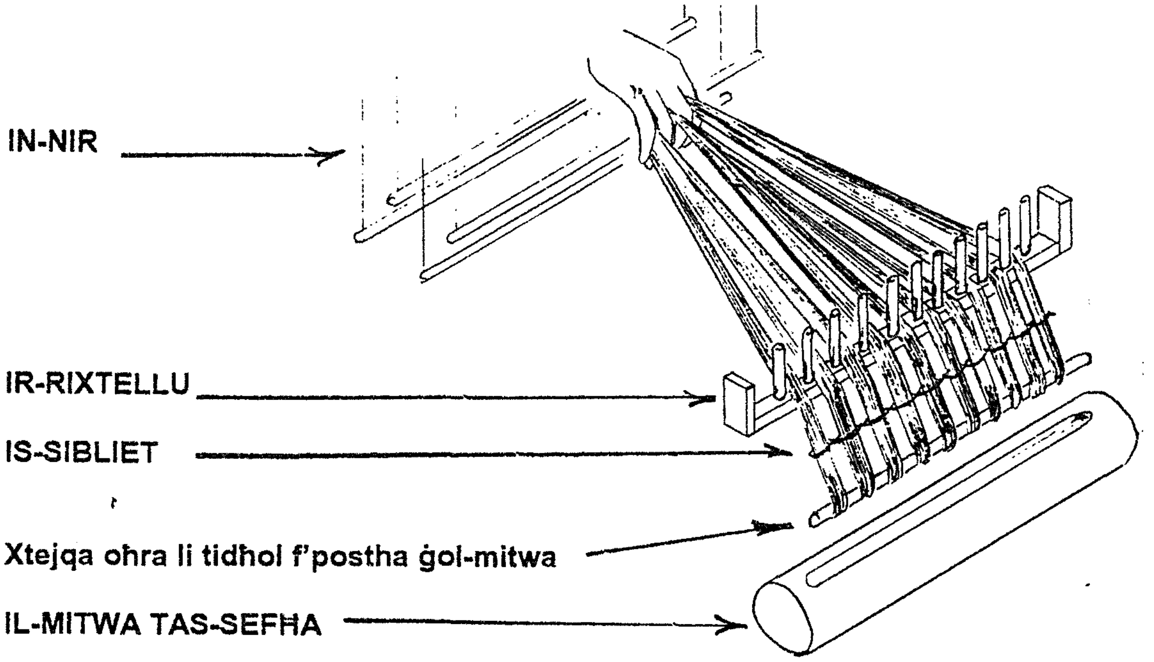

Issa mhux diffiċli (dejjem jekk tħares lejn id-disinn ta' hawn fuq) biex tifhem kif titwi s-sefħa fuq in-newl. Fil-post fejn kien hemm is-saba' numru 5, iddaħħal xtejqa, jew lasta rqiqa. Din tqegħidha fil-post li jkun hemm imħaffer apposta għaliha fuq il-mitwa tas-sefħa. Bir-rixtellu marbut temporanjament f'postu tkun tista' mbagħad tifrex il-ħjut tas-sefħa mal-wisa' kollu tan-newl. Twila kemm tkun twila, is-sefħa tiltewa, jew titrambel, kollha kemm hi fuq il-mitwa; imma meta tasal fl-aħħar biċċa, jiġifieri dik il-parti li kienet mitwija mas-swaba' numru wieħed, tnejn u tlieta ta' l-imkebba l-kbira, trid tieqaf, għax minn dat-tarf trid issa tgħaddi l-ħjut minn ġon-nir u minn ġol-moxt tad-deff.

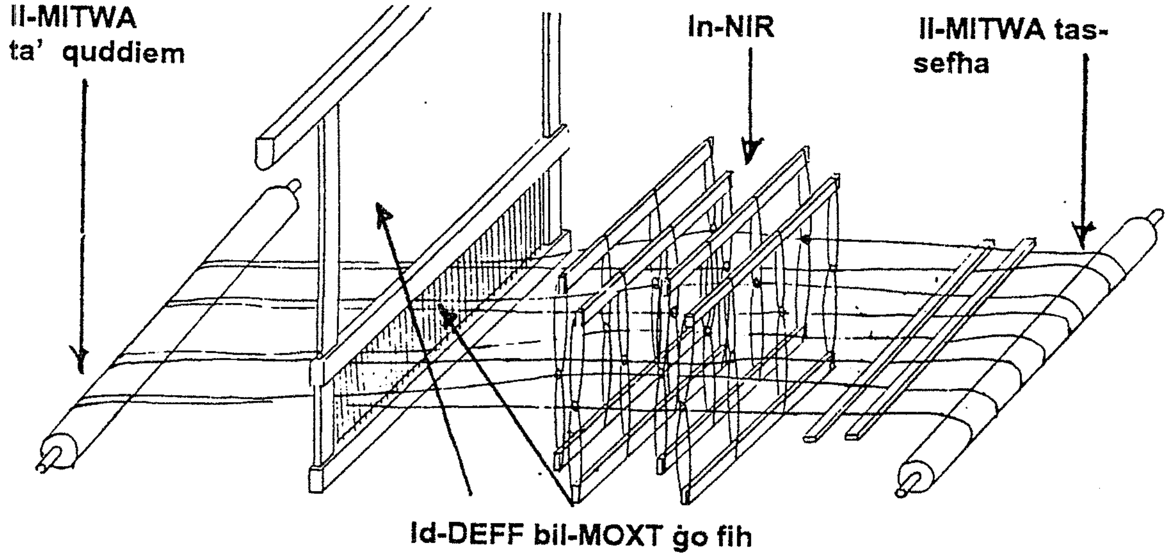

Mill-mitwa tas-sefħa għal ġon-nir, min-nir għal ġol-moxt tad-deff, u mill-moxt tad-deff għal mal-mitwa ta' quddiem.